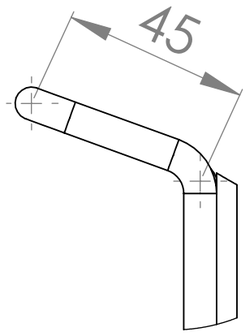

B (2 : 3)

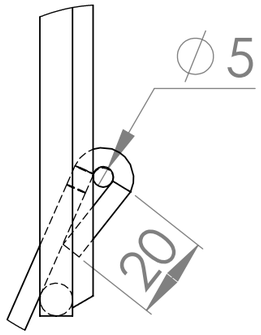

C (2 : 3)

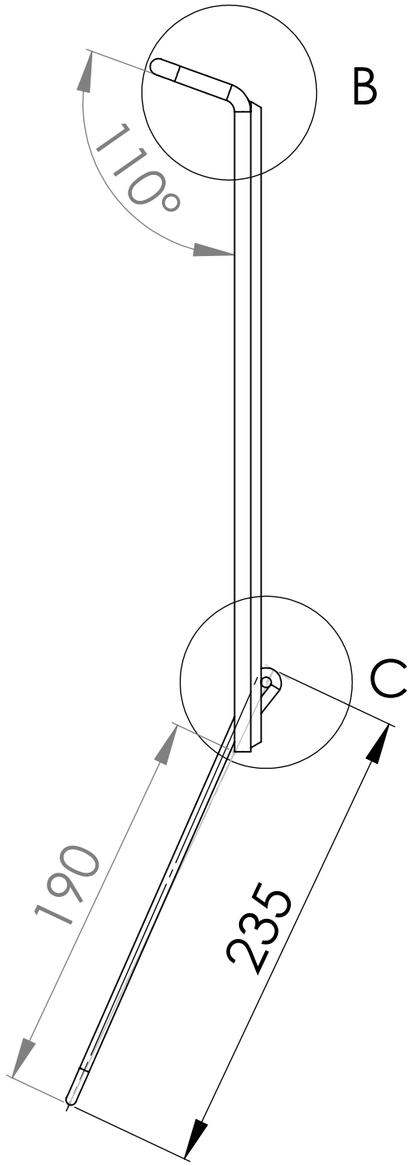

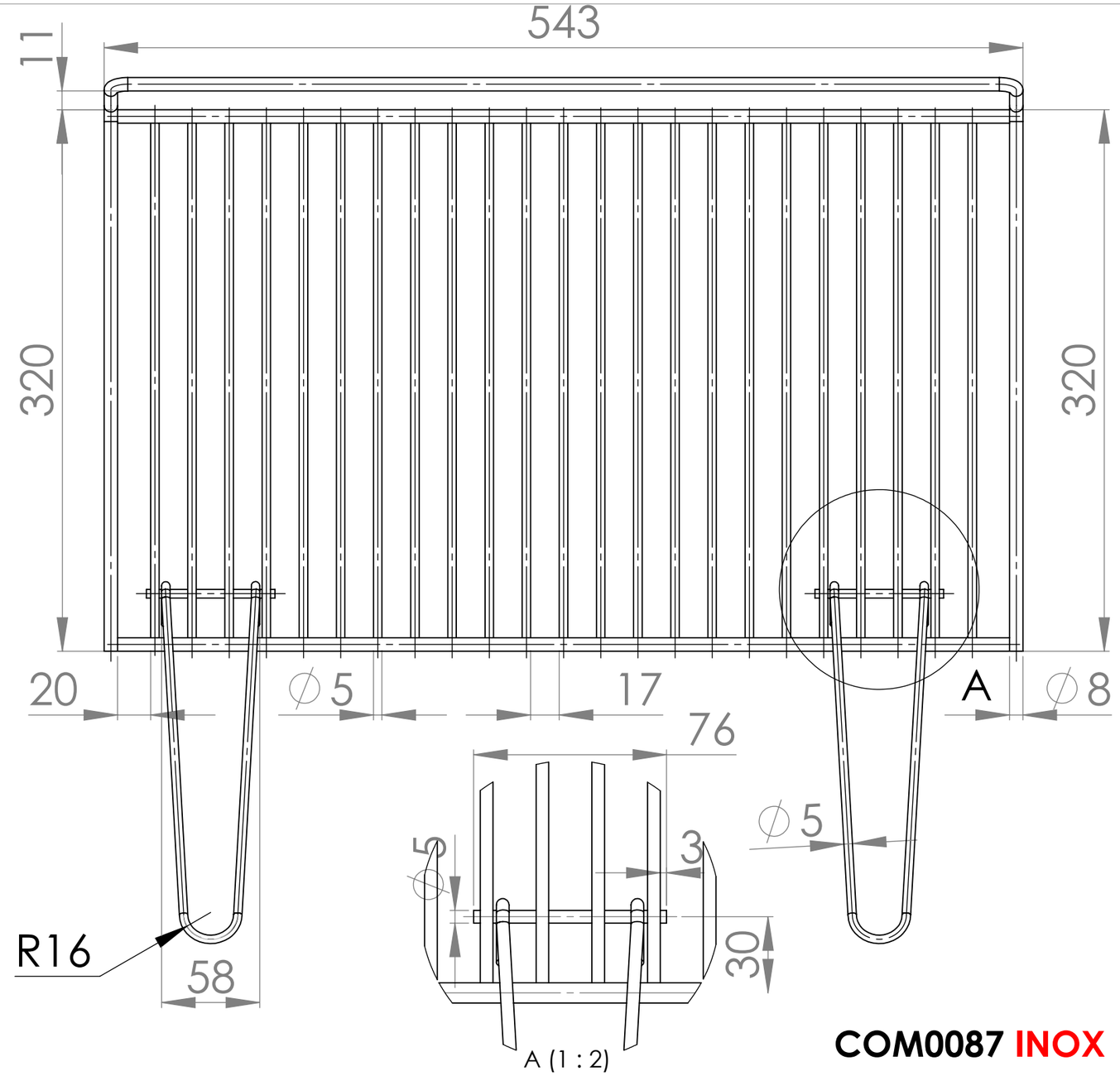

A (1 : 2)

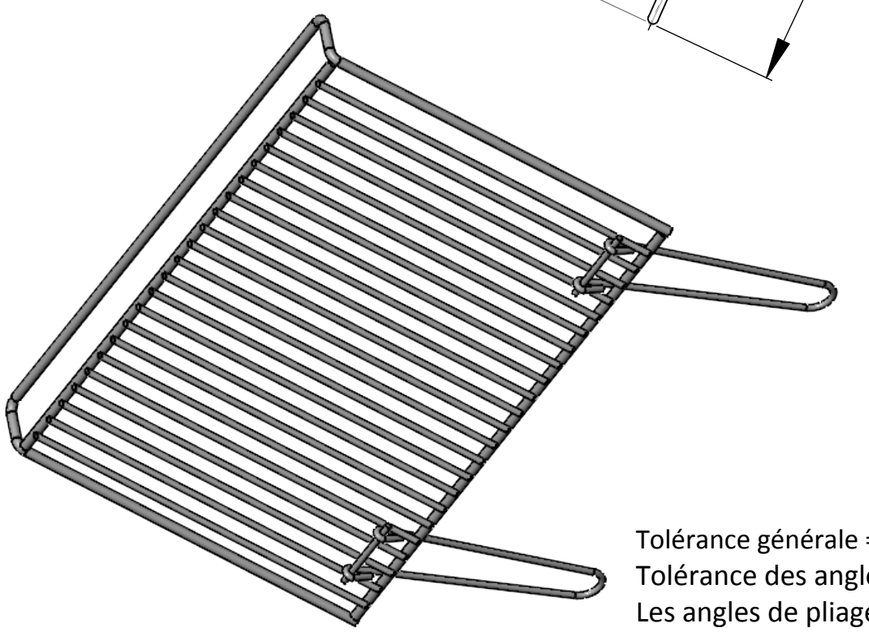

COM0087 INOX

Indice	Date	Dessinateur	MODIFICATIONS
D	20/04/2022	F.Allafort	Rajout un barreau
C	17/05/2018	B.Tastet	Modification des poignées
B	12/01/2007	V.Mauhé	490 devient 440 et 370 devient 320
A	27/10/2006	V.Mauhé	1° édition

LE MARQUIER

Ensemble : **Mendy**

Sous-Ensemble : Grille

Echelle : 1:3

Matière : Inox | Traitement : Electro-polissage | Réf : COM0087D | Indice : **D**

Tolérance générale = ± 0,1 mm
Tolérance des angles = ± 0.5°
Les angles de pliage sont de 90° sauf spécifiés

Ce plan est la propriété exclusive de la société LE MARQUIER et ne peut être ni reproduit ni communiqué à des tiers sans autorisation écrite.